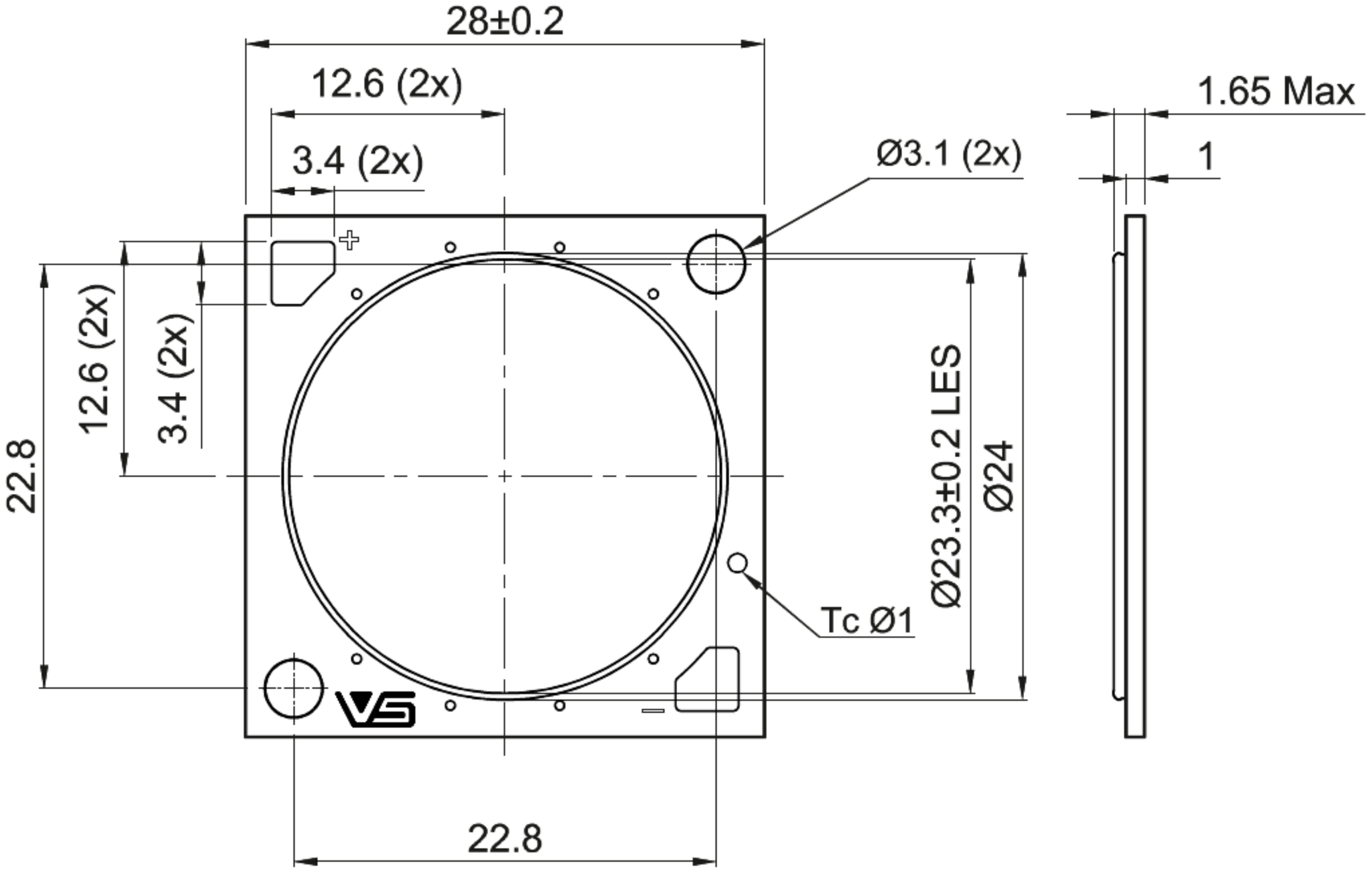
28±0.2
12.6 (2x)
3.4 (2x)
Ø3.1 (2x)
1.65 Max
1
22.8
12.6 (2x)
3.4 (2x)
Ø23.3±0.2 LES
Ø24
Tc Ø1
22.8