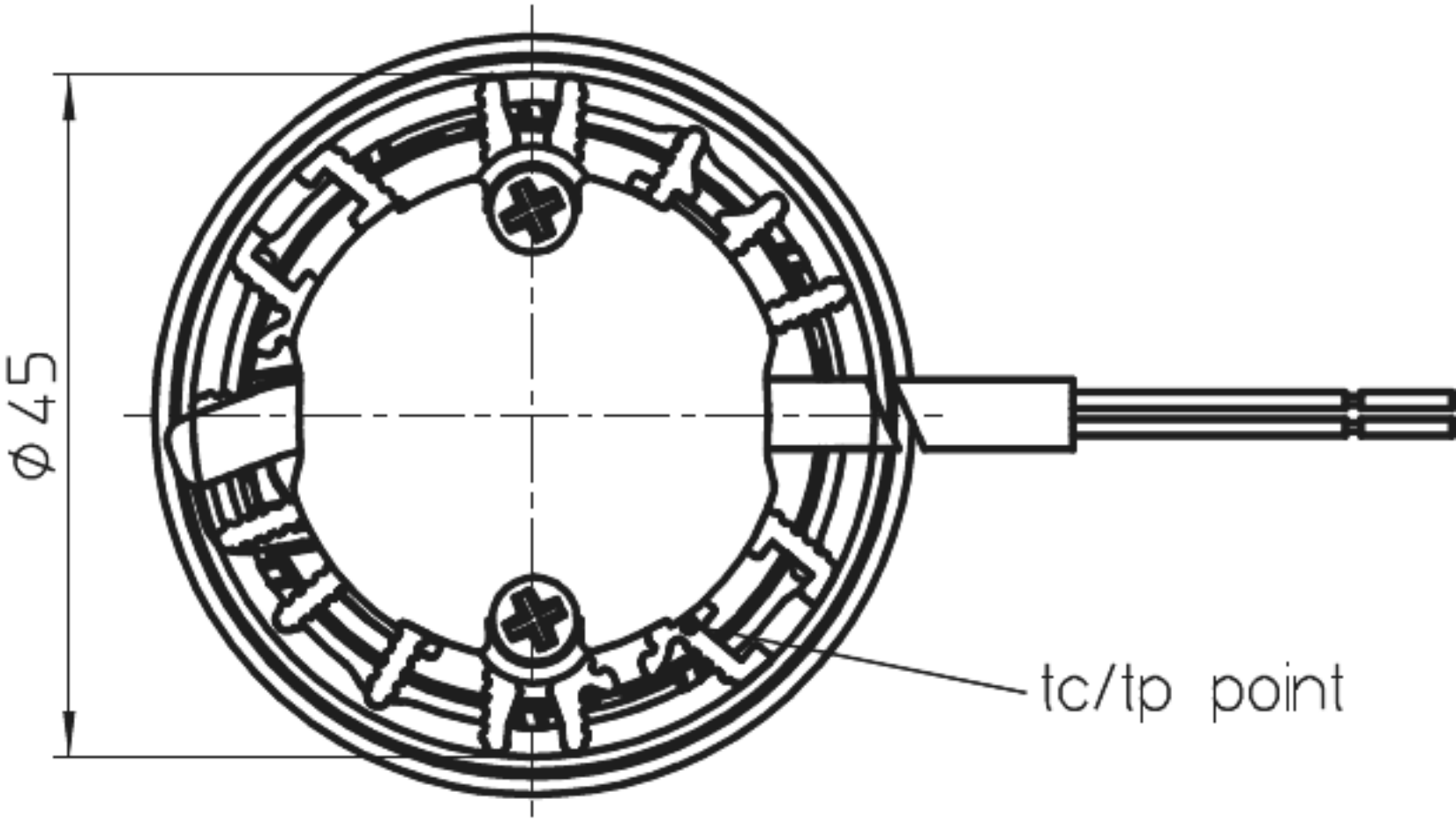
ø45
tc/tp point

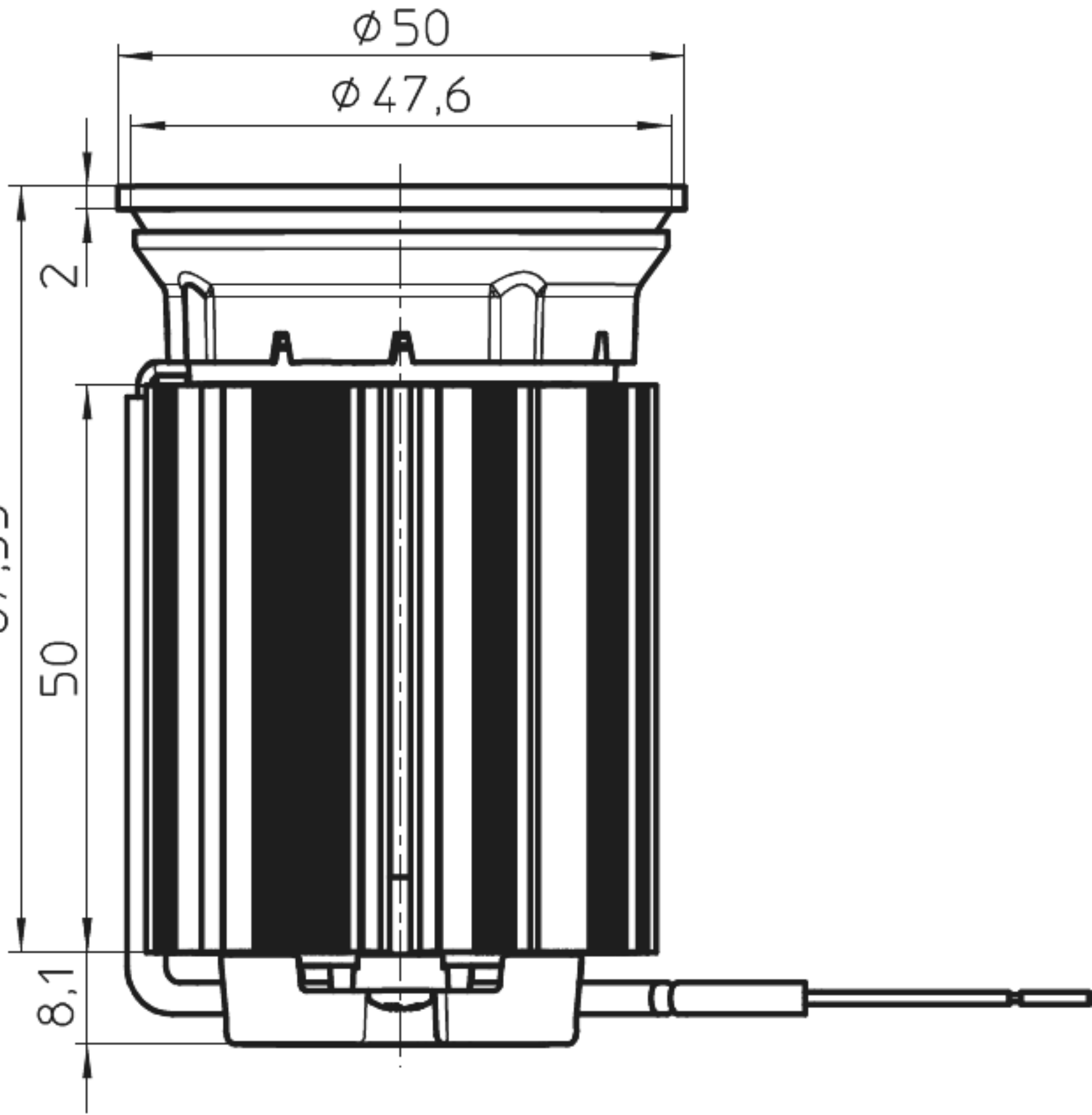
ø50
ø47,6
2
67,55
50
8,1