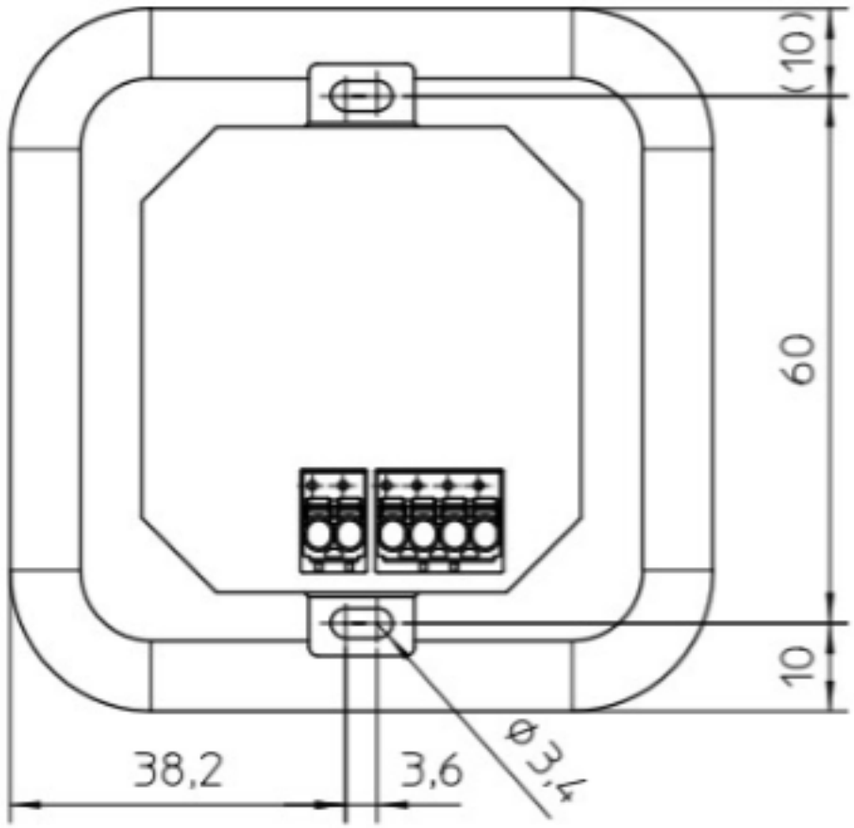
(10)
60
10
38,2
3,6
Ø3,4

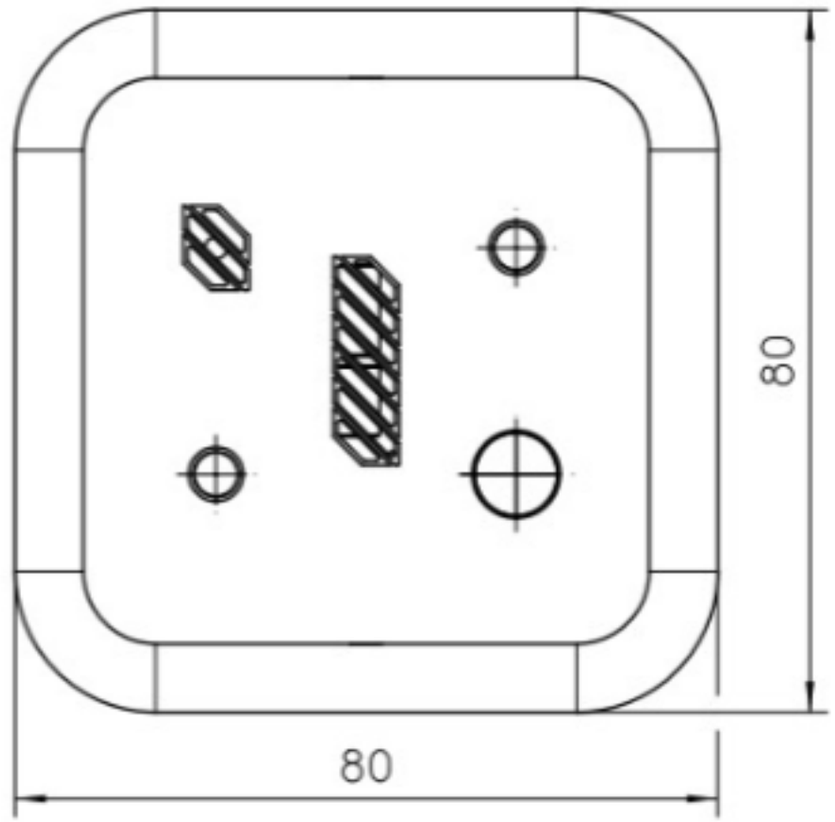
80
80

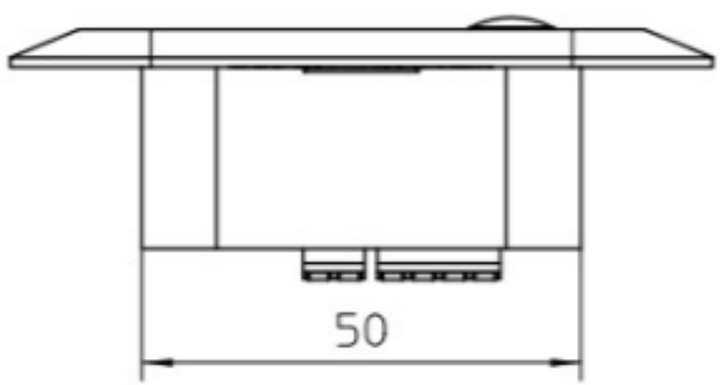
50

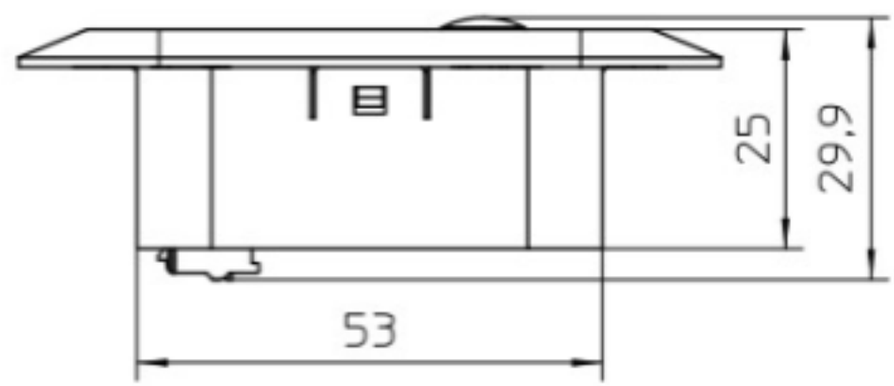
25
29,9
53