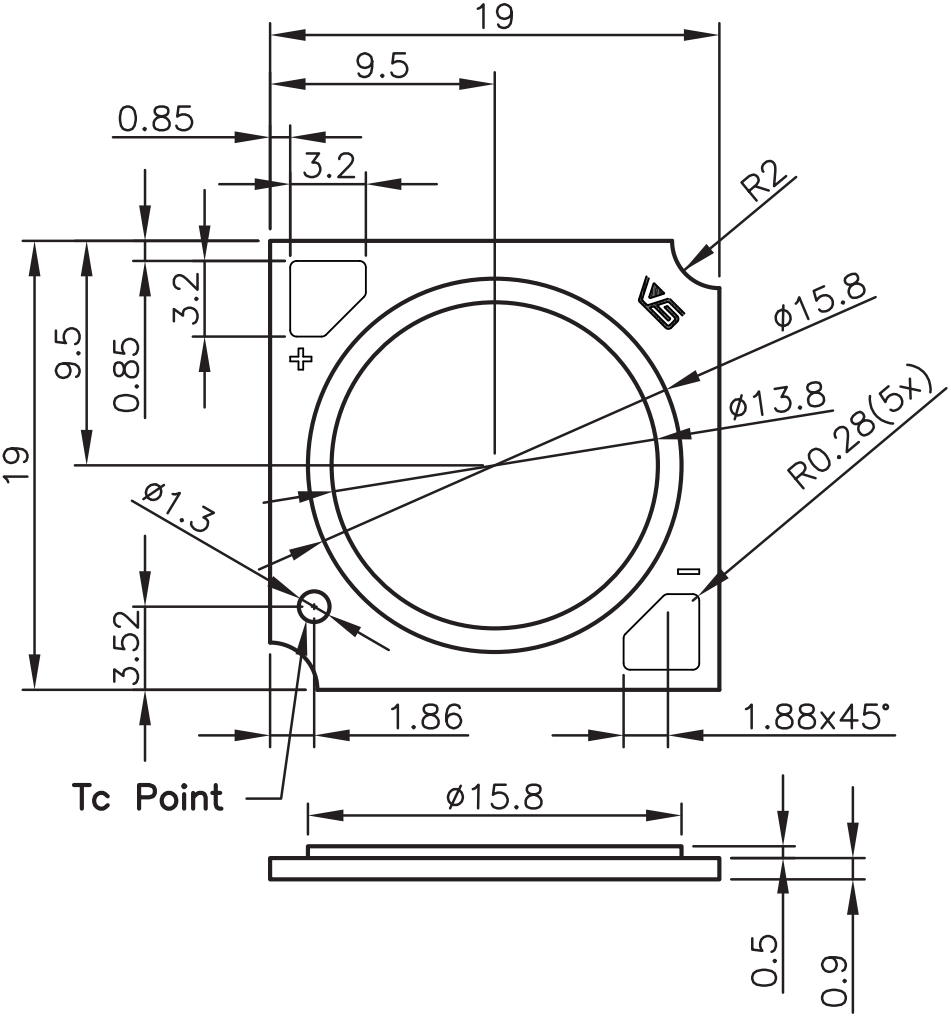
19
9.5
0.85
3.2
R2
3.2
9.5
0.85
19
ø15.8
ø13.8
R0.28(5x)
ø1.3
3.52
1.86
1.88x45°
Tc Point
ø15.8
0.5
0.9