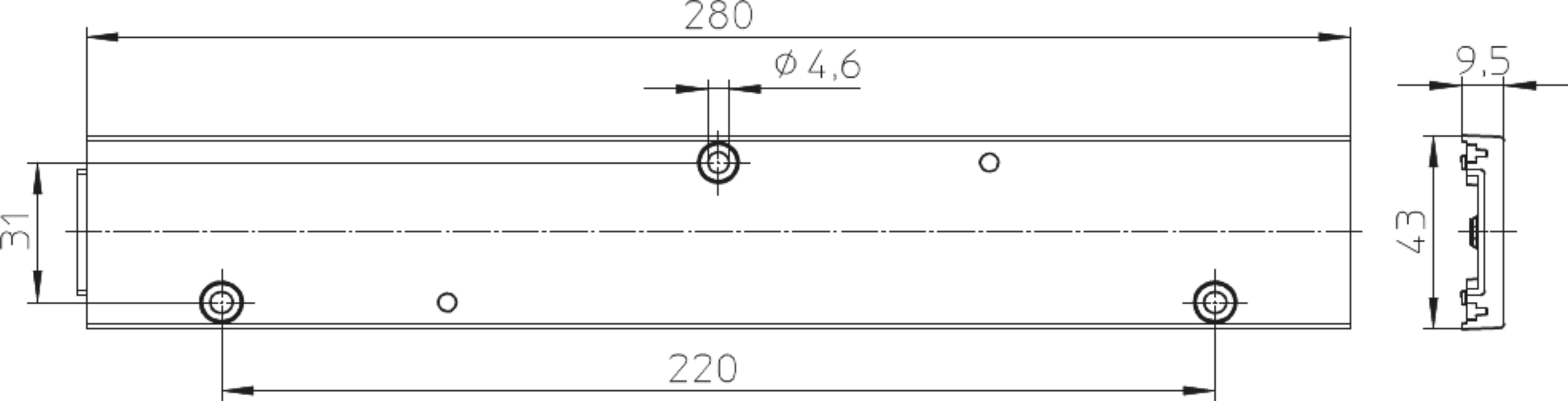
280
Ø 4,6
9,5
31
43
220