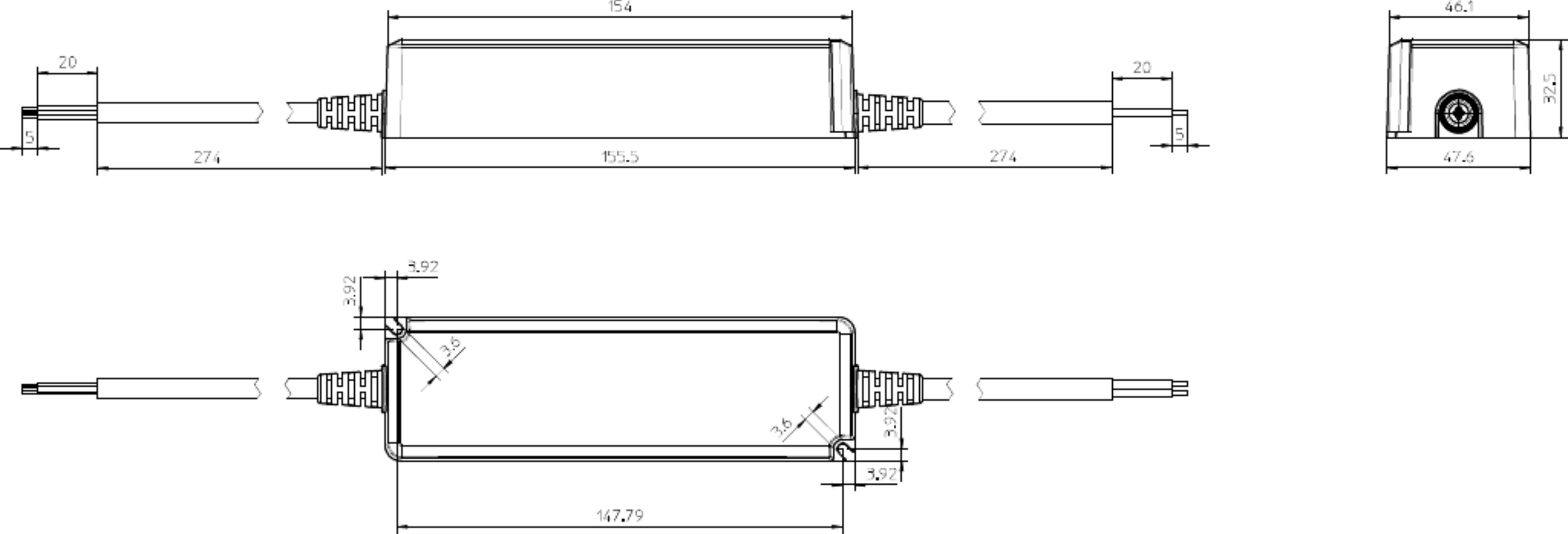
154
20
5
274
155.5
20
5
274
46.1
32.5
47.6
3.92
3.92
3.6
3.6
3.92
3.92
147.79